**SK.MRL.T1 630-2**

# СКАЙЛІФТ

## ІНФОРМАЦІЯ ПО ТЕХНІЧНОМУ ПРОЄКТУВАННЮ

Дата 04.2024
**Версія 630-002**

- 630кг / 8 персон
- Швидкість руху кабіни 1м/с
- Всі розміри в мм.
- Можливий дзеркальний (симетричний) план шахти

План ліфтової шахти з дверима MERİH - 900мм

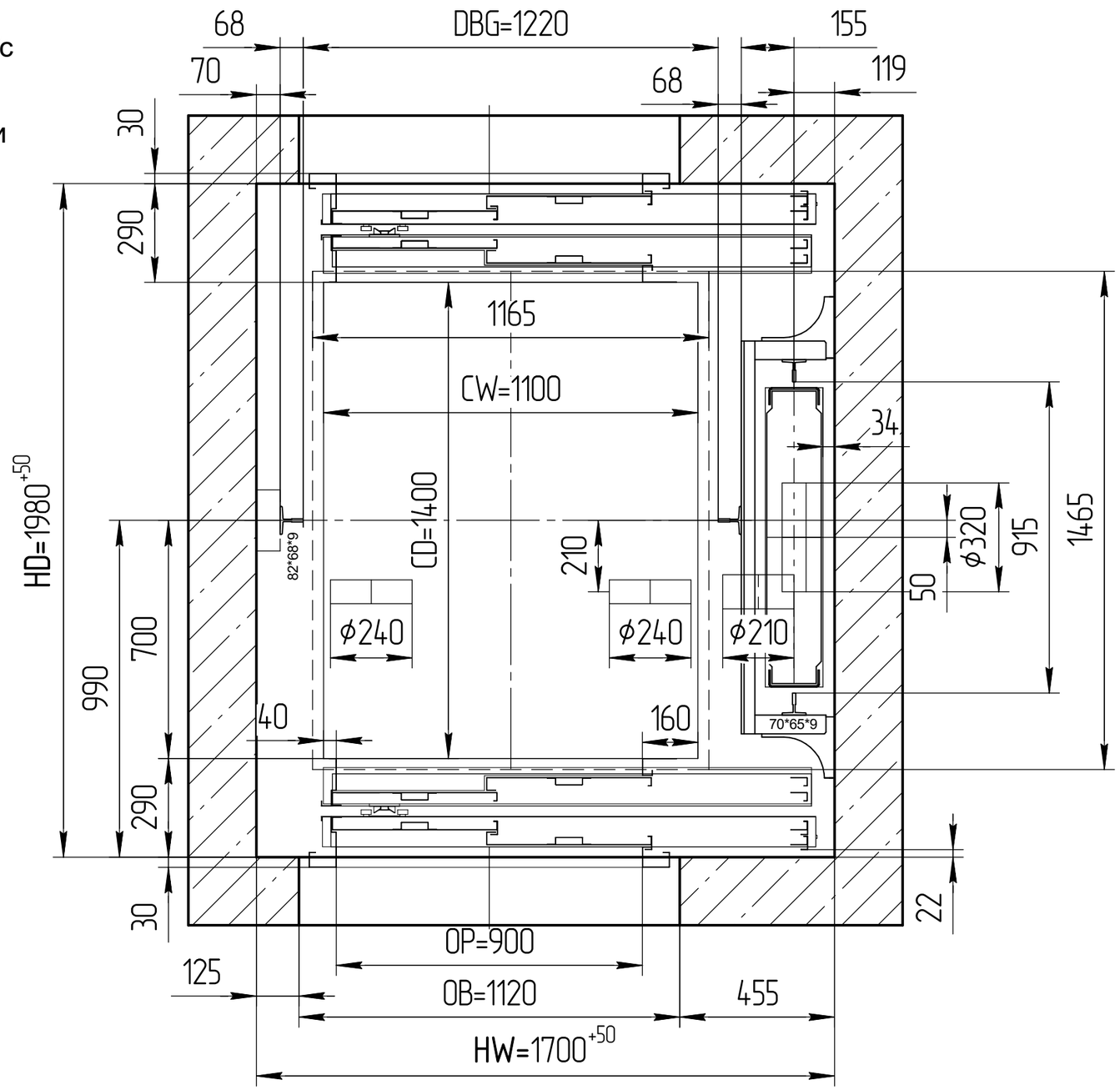


Матеріал стін:
- товщина ≥ 200мм залізобетон
- марка бетону ≥ C20/25

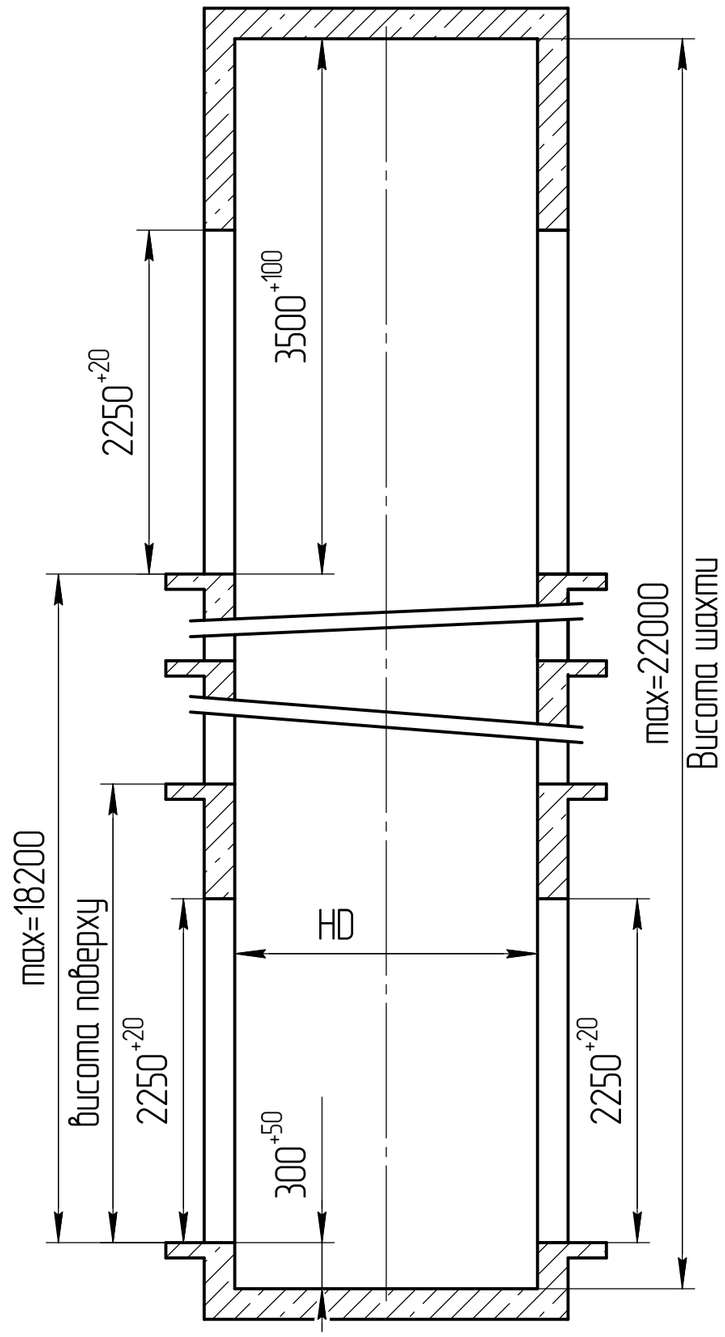


HD - Глибина шахти

HW - Ширина шахти

CD - Глибина кабіни

CW - Ширина кабіни

**<u>УВАЖНО</u>** <u>контролювати розміри **HD, HW**</u>
**тільки в бік збільшення по всій висоті шахти!**

Обладнання виготовляється згідно Модулю H1. №UA.TR.130.0772-22

Креслення не використовувати в масштабах.
Можливі зміни без попередження.