SK.MRL.T1 1000-3

СКАЙЛІФТ

ІНФОРМАЦІЯ ПО ТЕХНІЧНОМУ ПРОЄКТУВАННЮ

Дата 01.2025
Версія 1000-003

- 1000кг / 13 персон
- Швидкість руху кабіни 1м/с
- Всі розміри в мм.
- Можливий дзеркальний (симетричний) план шахти

Матеріал стін:
- товщина ≥ 200мм залізобетон
- марка бетону ≥ С20/25

План ліфтової шахти з дверима MERİH - 900мм

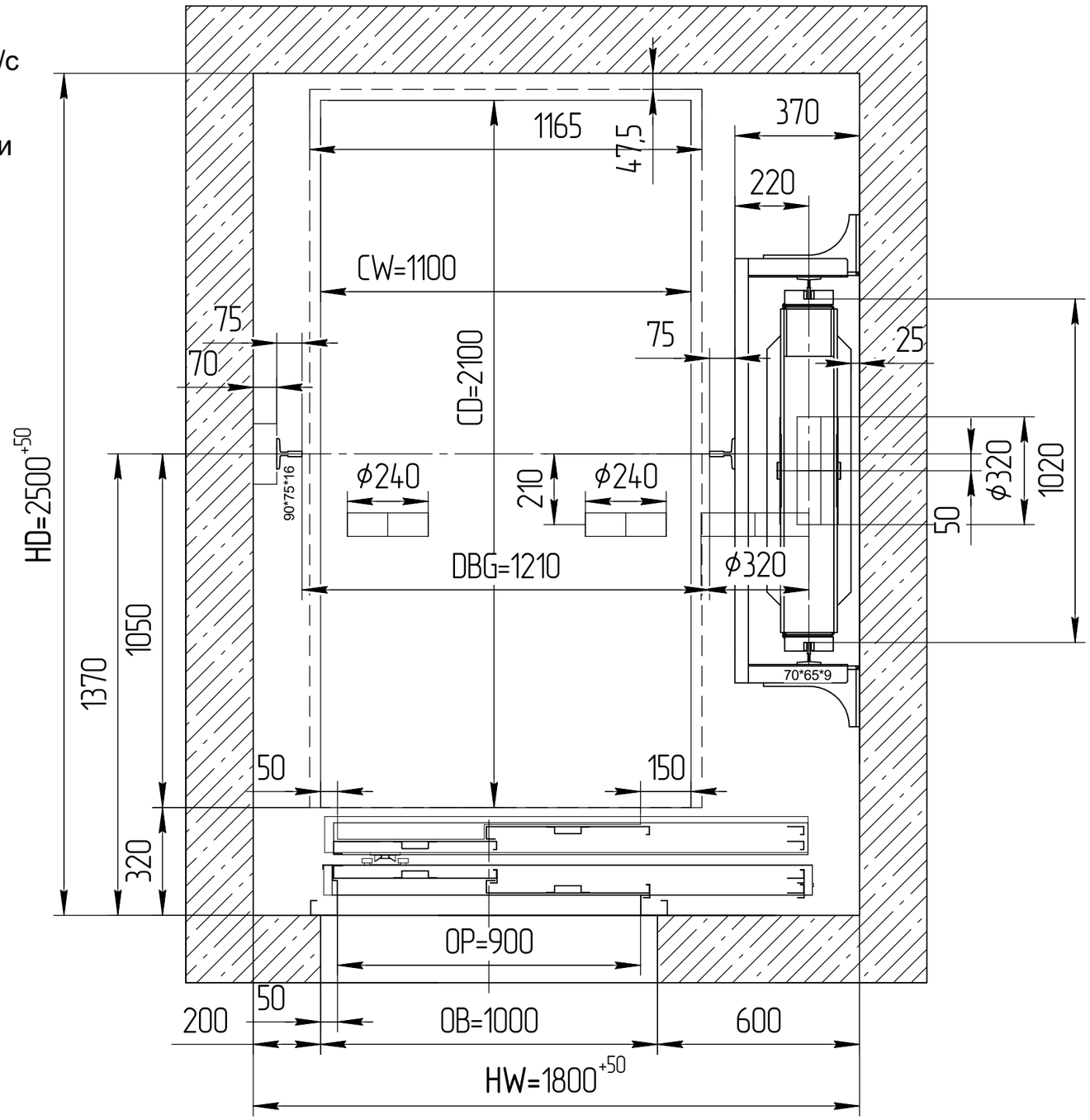

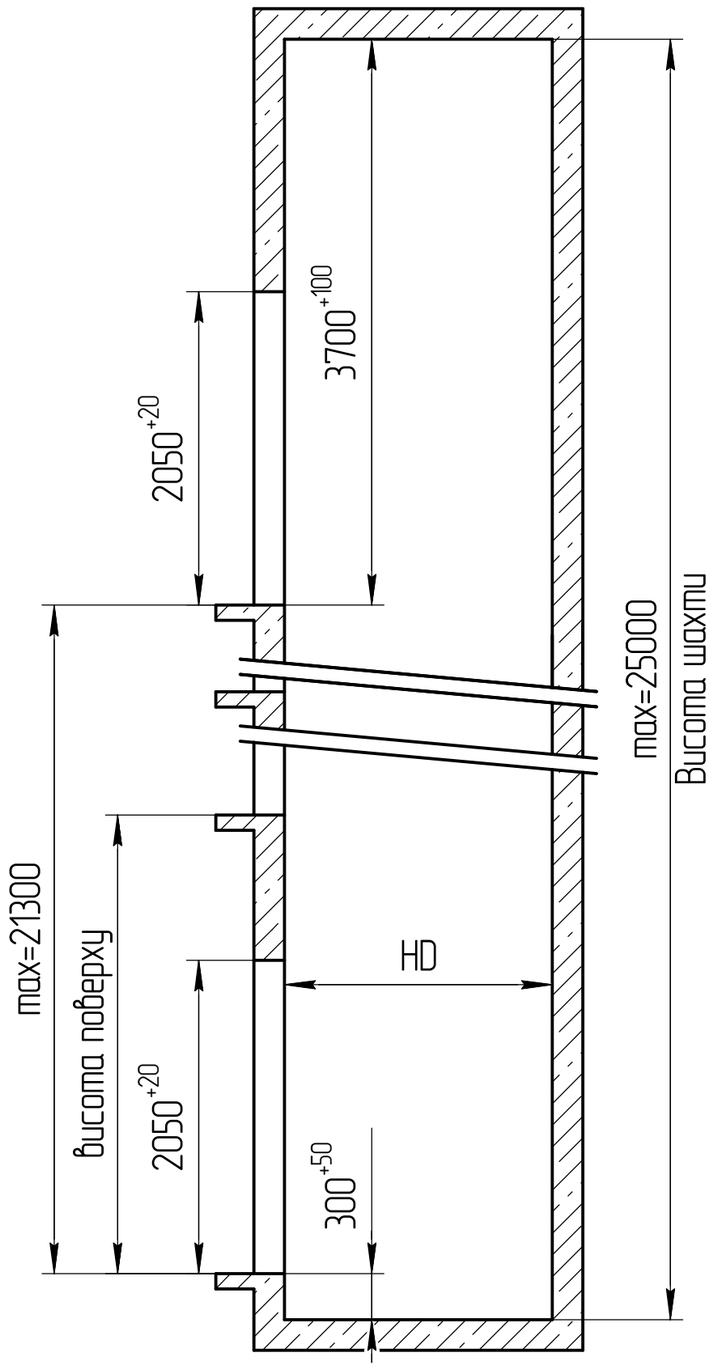

HD - Глибина шахти

HW - Ширина шахти

CD - Глибина кабіни

CW - Ширина кабіни

<u>УВАЖНО</u> <u>контролювати розміри **HD, HW**</u>
тільки в бік збільшення по всій висоті шахти!

Обладнання виготовляється згідно Модулю Н1. №UA.TR.130.0772-22

Креслення не використовувати в масштабах.
Можливі зміни без попередження.